L'élite

Chargeuses Kramer Allrad
380 • 480 • 580 • 680 • 780

380
480
580
680
780

kramerALLRAD®

Une formation parfaite.

Chacune est la meilleure dans sa spécialité.
Une telle concentration est un événement.

DES MACHINES REMARQUABLES EN TOUT POINT : LEUR CONCEPTION IRREPROCHABLE SÉDUIT ET LEURS PERFORMANCES IMPRESSIONNENT. ELLES COMBINENT IDÉALEMENT TECHNOLOGIE, VIRTUOSITÉ ET PERFORMANCE. ELLES SONT VRAIMENT D'UNE CLASSE À PART.

Les chargeuses Kramer de la Série 80 établissent de nouvelles références. Elles ne se contentent pas d'intégrer la technologie la plus avancée et de répondre à toutes les exigences du monde actuel. Elles représentent d'ores et déjà la référence pour toute une génération à venir. Cette supériorité qui les distingue, elles la prouvent tous les jours de façon impressionnante sur le terrain.

Elles sont loin devant, quelle que soit l'application.

L’équilibre :
la qualité dans tous les domaines.

1 Porte-outils

Les chargeuses de la Série 80 sont à la pointe de la technique mais ce sont également des porte-outils particulièrement stables et performants acceptant les accessoires les plus divers. Elles conviennent mieux que jamais à notre époque car elles sont compactes, puissantes, agiles et infiniment adaptables : ce sont des matériels aux possibilités pratiquement illimitées.

2 Zones de montage pour équipements

Exploiter au maximum toutes les possibilités techniques à l’AV comme à l’AR pour offrir un avantage décisif : tous les modèles de la Série 80 sont conçus pour une polyvalence extrême. Avec leur système hydraulique Power Flow, l’adaptateur trois points avec prise de force ainsi que des commandes pilotées fines et précises, elles permettent d’appliquer la puissance nécessaire exactement où et quand il faut.

3 Modes de direction

Les 4 roues directrices de Kramer sont légendaires. Le mode pont AV directionnel permet de se déplacer à grande vitesse en toute sécurité, tandis que la marche en crabe assure une précision optimale de manutention des charges. Les chargeuses de la Série 80 savent accomplir toutes les tâches de la manière la plus efficace et la plus rentable possible, en toutes circonstances.

4 Espaces de confort

On travaille mieux et on en fait davantage tout naturellement quand les conditions sont idéales. C’est bien pour cela que les quatre espaces de confort : cabine, siège, commandes et accessibilité pour l’entretien ont été particulièrement soignés. Du code couleur de l’affichage jusqu’au manipulateur, en passant par la colonne de direction réglable : nous pensons toujours en priorité à l’utilisateur.

5 Gammes

Kramer est le spécialiste de la polyvalence. Chaque utilisateur, quelle que soit son activité, trouvera la machine qui lui convient dans l’offre Kramer : mini chargeuses, chargeuses compactes, chargeuses télescopiques, chariots télescopiques compacts ou de grande portée. Chacune de ces gammes possède sa finalité propre et ses qualités spécifiques. Et chacune des machines de cette offre riche et clairement structurée dispose de très nombreuses possibilités de configuration personnalisée.

High Balanced Handling®

PERFORMANTES EN TOUT POINT. PUISSANCE ET RENTABILITÉ ; ERGONOMIE ET CONFORT ; EFFICACITÉ ET FONCTIONNALITÉS. PENSER DIFFÉREMMENT POUR PROGRESSER DANS LA BONNE DIRECTION OUVRE DE NOUVELLES PERSPECTIVES : POUR CELA, IL FAUT UNE BASE STABLE.

1 Porte-outils :
Un concept mille fois éprouvé. Compact. Stable. Maniable et agile sur les terrains les plus accidentés.

1 **Stable quel que soit le terrain.** Une sécurité de déplacement garantie à tout moment. Tout spécialement sur terrains difficiles.

2 **Force de poussée maximale à la demande.** Travailler plus efficacement grâce à l'harmonisation parfaite du moteur et du système hydraulique.

3 **Plus de maniabilité et plus de liberté de manoeuvre.** Braquer au plus serré sans risque de basculement. Manoeuvrer avec la plus grande précision. Aux commandes d'une Kramer, les opérateurs maîtrisent toujours la situation.

Capacité de charge véritable selon le
PRINCIPE DU CHARIOT ÉLÉVATEUR

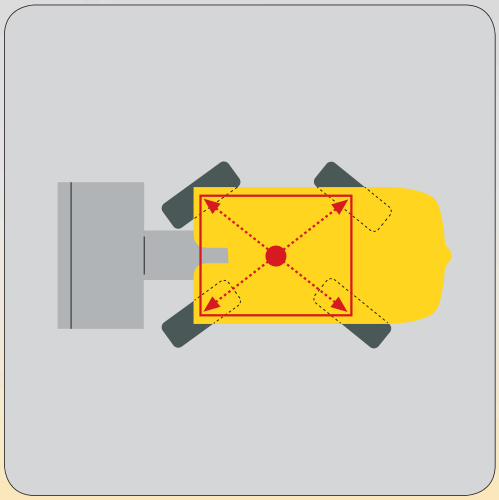

- Charge utile constante quel que soit l'angle de braquage
- Aucun risque de basculement dans les virages
- Sécurité et vitesse de travail garanties, même sur terrains accidentés
- Capacité de charge réelle, sans restrictions ni conditions

Vainqueur au banc d'essai des chantiers : encombrement réduit, rapport poids / puissance optimal et composants de haute qualité garantissent une remarquable capacité de travail et une rentabilité durable.

Les modèles de la Série 80 répondent d'ores et déjà à toutes les exigences déterminantes dont l'importance ne fera que croître à l'avenir :

- **Puissance généreuse,** résistance à toute épreuve, commandes hydrauliques précises, équipement professionnel spécifique selon l'application concernée
- **Forces de poussée et d'arrachement élevées,** disponibles à la demande, applicables à volonté, en toutes situations et en toute sécurité grâce à la conception exclusive Kramer
- **Qualité, longévité et disponibilité maximale,** complétées par une grande facilité d'entretien et assistées par le savoir-faire du réseau de concessionnaires Kramer, des programmes d'entretien adaptés et des contrats de garantie exhaustifs
- **Polyvalence extrême** et grande souplesse d'utilisation

2 Zones de montage pour équipements :

Une polyvalence maximale.
Quand la chargeuse devient un outil de précision.

CONCENTRÉ DE POLYVALENCE :

- Toutes les options sont montées en usine avec des composants soigneusement sélectionnés
- Pédales suspendues pour des commandes de freinage et d'approche lente précises et une meilleure ergonomie
- Boîte de vitesses surmultipliée Ecospeed pour une vitesse variable en continu jusqu'à 40 km/h
- Châssis monobloc pour une parfaite stabilité et le montage d'une grande diversité d'équipements
- Cabine grand confort, la plus spacieuse du marché
- Manipulateur multifonction innovant avec mode « nuit »
- 3 modes de direction (4 roues directrices, pont AV directionnel, marche en crabe)
- Commande proportionnelle des circuits hydrauliques auxiliaires
- Poste de conduite ergonomique
- Accès large et aisé par les 2 côtés de la cabine
- Système de chauffage / ventilation de la cabine hautement performant
- Commandes servo assistées pour une plus grande précision de travail
- Commande du circuit hydraulique auxiliaire intégrée au manipulateur
- Climatisation
- Chauffage autonome programmable
- Compartiment réfrigéré
- Dispositif de conduite lente
- Accélérateur manuel
- Retour dépressurisé
- Rétroviseurs chauffants
- Siège chauffant

ZONE DE MONTAGE AV

- Attache rapide hydraulique
- Une gamme d'équipements constamment enrichie depuis plus de 40 ans
- Flexibles de grand diamètre
- 4ème circuit hydraulique proportionnel
- Circuit hydraulique Power Flow
- Pré configuration nacelle
- Flexibles des 3ème et 4ème circuits hydrauliques parfaitement protégés
- Clapets de sécurité pour la manutention
- Anti-tangage avec fonction automatique
- Branchements électriques AV

ZONE DE MONTAGE AR

- Attelage remorque (à boule ou automatique)
- Circuit hydraulique AR
- Circuit hydraulique pour benne basculante
- Système de freinage pour remorque
- Branchements électriques AR
- Caméra de recul

380
480
580
680
780

1 Chasse-neige
2 Fraise à neige
3 Balayeuse
4 Nacelle
5 Godet à griffes
6 Fourches
7 Attelage remorque (à boule ou automatique)
8 Attelage remorque avec commande hydraulique de la benne basculante et système de freinage
9 Épandeur

La machine devient un concept à part entière. Le travail s'organise selon différents cycles. La technique au service de la productivité. Avec Kramer, prenez une longueur d'avance.

Pour une rentabilité durable, il faut de la polyvalence et de l'adaptabilité. Une technologie capable de suivre l'évolution des applications. Des outils adaptés que l'on peut associer et combiner à loisir. Tout cela n'est pas seulement prévu mais déjà intégré aux chargeuses Kramer de la Série 80.

2 Zones de montage pour équipements : Domaines d'application multiples

ÉQUIPEMENTS STANDARD

Avec l'attache rapide hydraulique Kramer, le changement d'accessoires (non hydrauliques) s'effectue en moins de 10 secondes sans quitter la cabine. Rapidement et en toute sécurité.

ÉQUIPEMENTS HYDRAULIQUES

Grâce aux commandes proportionnelles, ces équipements se contrôlent avec précision, finesse et facilité, à l'aide du manipulateur multifonction. Le circuit hydraulique auxiliaire avec débit continu fait partie de l'équipement de série de toutes les machines. Un circuit auxiliaire additionnel est disponible en option.

ÉQUIPEMENTS POWER FLOW

Pour ces accessoires, nous proposons le système hydraulique Power Flow à débit cumulé, de 35 kW de puissance, qui offre des performances maximales en utilisation continue. Il permet d'utiliser en application intensive des équipements aussi exigeants en débit et puissance que les raboteuses ou les fraises à neige.

ÉQUIPEMENTS AVEC PRISE DE FORCE

Un atout décisif en matière de polyvalence et de rentabilité. L'attelage trois points avec prise de force permet d'entraîner également des broyeurs de branches et des treuils. Les chargeuses de la Série 80 savent décidément tout faire.

3 Modes de direction :
Une conduite incomparable.
4 roues directrices ou pont AV directionnel.
Marche en crabe.

3 modes de direction pour une efficacité maximale en toutes circonstances

1 **4 roues directrices**
Maniabilité optimale et pleine puissance en espaces restreints

2 **Pont AV directionnel**
Stabilité en remorquage et sécurité totale sur route

3 **Marche en crabe**
Précision de conduite et de placement des charges dans les espaces exigus

Le meilleur mode de conduite est toujours celui qui permet de gérer au mieux le travail en cours. Avec votre chargeuse de la Série 80, votre conduite sera forcément idéale.

La maniabilité des chargeuses Kramer est devenue légendaire grâce à leurs quatre roues directrices. Au-delà de 20 km/h, la direction est commutée automatiquement sur les roues AV pour assurer précision et sécurité à grande vitesse tout comme pour les trajets sur route. Quant à la marche en crabe, c'est le mode de direction parfait pour manoeuvrer facilement dans les espaces exigus. Les obstacles se contournent et se négocient au centimètre près. Mais elle permet aussi d'utiliser des équipements en décalé par rapport au sens de marche de la machine.

1

2

3

3 Modes de direction :

Un tracteur routier à part entière. Conforme à toutes les normes européennes.* Toujours le rapport idéal avec la transmission Ecospeed.

Force de traction optimale, consommation réduite, silence de fonctionnement. La boîte de vitesses surmultipliée progressive Ecospeed se distingue par son rendement exceptionnel, aussi économique que respectueux de l'environnement.

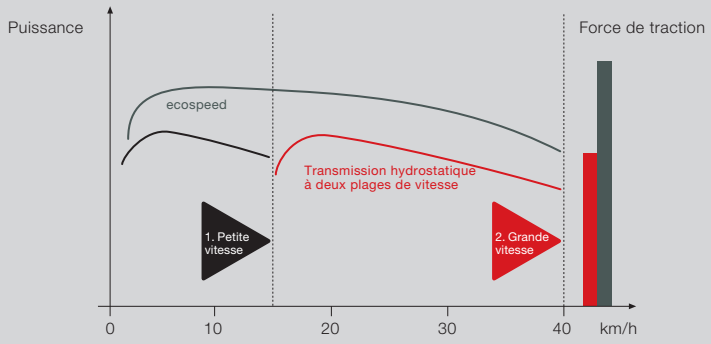

L'Ecospeed est une transmission hydrostatique à grande vitesse, variable en continu, co-développée par Kramer. Elle assure un rendement maximal tout en minimisant l'impact sur l'environnement.

L'Ecospeed calcule et établit à chaque seconde le rapport optimal entre vitesse, force de traction, consommation et niveau d'émissions. L'Ecospeed répond instantanément à la charge de travail avec une grande réactivité tout en préservant la souplesse des inversions de marche. La puissance requise pour chaque situation est ainsi gérée de manière à conjuguer toujours productivité maximale et économie de carburant. C'est un avantage particulièrement appréciable dans les opérations répétitives, telles que le chargement de camions, qui constituent le lot quotidien des chargeuses : le gain de temps et d'argent se chiffre clairement dès les premières missions.

Transmission Ecospeed Kramer

La transmission idéale pour les exigences d'aujourd'hui et qui répond déjà aux exigences de demain :

- Conformité aux normes CE concernant les tracteurs routiers : utilisation sur les routes européennes*
- Vitesse variable en continu de 0 à 40 km/h
- Consommation de carburant réduite
- Faibles émissions sonores

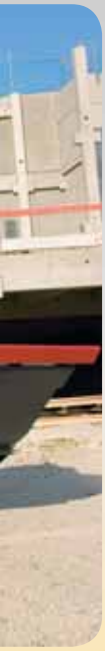

Cette transmission intelligente combinée à un attelage de remorque constitue un autre atout décisif de Kramer : **ce sont des engins de traction à part entière, dynamiques et performants.**

POIDS REMORQUABLE MAX.* CHARGEUSE	Non freiné	Freiné / Crochet à boule	Freiné / Attelage automatique	Freiné / Attelage automatique / Freinage pneumatique
380	750 kg	3500 kg	8000 kg	–
480	750 kg	3500 kg	8000 kg	–
580	750 kg	3500 kg	8000 kg	–
680	750 kg	3500 kg	8000 kg	14000 kg
780	750 kg	3500 kg	8000 kg	–

Avec l'Ecospeed et un attelage, les chargeuses Kramer deviennent de véritables tracteurs routiers. Elles ont obtenues l'agrément CE pour une utilisation sur la voie publique*.

- Poids remorquable de 14 tonnes max.*
- Transport économique et pratique des accessoires, matériels et matériaux lorsque la chargeuse se rend sur le chantier.
- Coût global nettement inférieur à celui d'une machine soumise à autorisation spéciale (délais, assurances, etc.). Le coût de l'attelage est déjà amorti au bout d'une année.
- Les équipements peuvent rester en place lors des trajets sur route.*
- Le transport simultané de matériau dans le godet reste possible.*

* Selon les impératifs de la législation et des réglementations en vigueur dans le pays d'utilisation.

4 Espaces de confort :
Cabine spacieuse. Accessibilité sans restriction pour l'entretien. Visibilité totale.

SYSTÈME HYDRAULIQUE

TRANSMISSION

SYSTÈME ÉLECTRIQUE

SÉCURITÉ

Qualité de « première classe »... à l'intérieur comme à l'extérieur. La cabine Kramer, particulièrement spacieuse et confortable, est un véritable poste de pilotage.

De larges accès de chaque côté, un manipulateur multifonction avec rétro éclairage et une excellente visibilité panoramique : les chargeuses de la Série 80 ont été conçues autour de l'opérateur. Les pédales suspendues permettent de nettoyer le plancher en un clin d'oeil tandis que la colonne de direction réglable et le siège ergonomique garantissent un confort de conduite idéal. L'agencement et la forme des commandes ainsi que l'accessibilité pour entretien sont directement issus de l'expérience acquise sur le terrain.

Par conséquent, les chargeuses de la Série 80 sont plus confortables et plus sûres, mais elles sont aussi bien plus agréables à conduire. Dans le moindre détail, on perçoit la volonté de penser d'abord à l'opérateur, qui trouve ici un poste de conduite spacieux et naturellement productif.

1 **Spacieux et clair :** agencement logique et visibilité totale. L'instrumentation est identifiée par des codes couleurs pour faciliter la prise en main.

2 **La colonne de direction et le siège entièrement réglables** garantissent une adaptation vraiment personnalisée de chaque chargeuse Kramer à son conducteur.

3 **Grâce aux accès bien étudiés,** les contrôles quotidiens deviennent facilement une bonne habitude.

4 **Manipulateur multifonction avec rétro éclairage:** l'opérateur garde toujours le contact avec le volant.

5 Gammes :
Une offre complète.
Des puissances, des charges utiles et des capacités de godet qui répondent à tous les besoins.

TOUTES LES CHARGEUSES KRAMER SONT FABRIQUÉES AU COEUR DE L'EUROPE, DANS UNE ENTREPRISE LEADER SUR SON MARCHÉ. ELLES PERPÉTUENT UNE TRADITION DE QUALITÉ, DE HAUTE TECHNOLOGIE ET DE FIABILITÉ, TYPIQUEMENT „MADE IN GERMANY". CHAQUE MODÉLE EST CONÇU POUR DURER ET S'INTÉGRER DANS UNE GAMME COHÉRENTE.

TOUT EST COMPATIBLE. TOUT EST PENSÉ ET PRÊT POUR L'AVENIR. C'EST L'ASSURANCE D'UNE PRODUCTIVITÉ DURABLE.

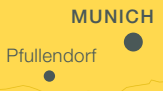

Pour trouver votre concessionnaire : www.kramer.de/Haendler

	Puissance max.	Capacité du godet	Charge utile max.	Poids à vide	Rayon de giration (aux pneus)	Vitesse max.	Hauteur de chargement max.
MINICHARGEUSES							
250 ROPS	16 kW / 22 PS	0,25 – 0,45 m³	850 kg	1540 kg	1950 mm	0 – 20 km/h	2680 mm
350 ROPS	27 kW / 37 PS	0,35 – 0,55 m³	970 kg	1620 kg	1950 mm	0 – 20 km/h	2680 mm
350 CAB	27 kW / 37 PS	0,35 – 0,55 m³	970 kg	1720 kg	1950 mm	0 – 20 km/h	2680 mm
180	23 kW / 31 PS	0,3 – 0,4 m³	950 kg	1860 kg	1940 mm	0 – 20 km/h	2458 mm
280	28 kW / 40 PS	0,65 – 1,1 m³	1900 kg	3300 kg	2430 mm	0 – 20 km/h	2820 mm
CHARGEUSES COMPACTES							
750	45 kW / 61 PS	0,75 – 1,15 m³	2300 kg	4200 kg	2550 mm	0 – 30 km/h	2915 mm
850	45 kW / 61 PS	0,85 – 1,3 m³	2350 kg	4500 kg	2550 mm	0 – 30 km/h	3100 mm
950	58 kW / 79 PS	0,95 – 1,6 m³	2500 kg	4700 kg	2780 mm	0 – 30 km/h	3120 mm
1150	58 kW / 79 PS	1,15 – 1,8 m³	3500 kg	5900 kg	2850 mm	0 – 30 km/h	3235 mm
380	45 kW / 61 PS	0,75 – 1,15 m³	2400 kg	4300 kg	2900 mm	0 – 40 km/h	2915 mm
480	58 kW / 79 PS	0,85 – 1,3 m³	2600 kg	4750 kg	2900 mm	0 – 40 km/h	3100 mm
580	58 kW / 79 PS	0,95 – 1,5 m³	2750 kg	4900 kg	2900 mm	0 – 40 km/h	3050 mm
680	58 kW / 79 PS	1,05 – 1,6 m³	3100 kg	5650 kg	2950 mm	0 – 40 km/h	3050 mm
780	58 kW / 79 PS	1,15 – 1,8 m³	3500 kg	6100 kg	2950 mm	0 – 35 km/h	3200 mm
880	88 kW / 120 PS	1,5 – 2,5 m³	4500 kg	8400 kg	3450 mm	0 – 35 km/h	3530 mm
CHARGEUSES TÉLESCOPIQUES							
750T	45 kW / 61 PS	0,75 – 1,2 m³	2000 kg	5100 kg	2550 mm	0 – 30 km/h	4510 mm
680T	58 kW / 79 PS	0,95 – 1,6 m³	2600 kg	5950 kg	2850 mm	0 – 40 km/h	4450 mm
CHARIOTS TÉLESCOPIQUES COMPACTS							
1245	23 kW / 31 PS	0,4 – 1,03 m³	1200 kg	2530 kg	2607 mm	0 – 20 km/h	4130 mm
2506	50 kW / 68 PS	0,85 – 1,8 m³	2500 kg	4300 kg	3500 mm	0 – 30 km/h	5730 mm
CHARIOTS TÉLESCOPIQUES							
3307	88 kW / 120 PS	1,2 – 2,5 m³	3300 kg	7200 kg	3600 mm	0 – 40 km/h	7050 mm
4507	88 kW / 120 PS	1,2 – 3,0 m³	4400 kg	8100 kg	3600 mm	0 – 40 km/h	7050 mm
4009	88 kW / 120 PS	1,2 – 3,0 m³	4000 kg	8600 kg	3850 mm	0 – 40 km/h	8825 mm

Une tradition d'innovation :
Une offre exhaustive. Une conception à la pointe du progrès. Des partenaires à la compétence éprouvée.

La compétence s'impose dès lors que l'expérience, le savoir-faire et le dévouement au service du client sont devenus, au fil des années, une marque de fabrique distinctive. L'histoire de Kramer et le succès de la marque en constituent la preuve incontestable :

- **Plus de 50 ans d'expérience** dans la conception de matériels hautement performants, robustes et polyvalents. Notre structure n'a cessé de croître selon une logique « organique ».
- **L'innovation pour objectif permanent.** Kramer répond aux exigences du monde d'aujourd'hui et conçoit déjà les solutions de demain. C'est ainsi que nous sommes devenus une marque de renom et le leader de notre marché.
- **Notre activité est centrée sur le client,** basée sur les contacts humains, réactive à la demande et dynamisée par des processus décisionnels directs. Nous assurons de même un approvisionnement en pièces détachées irréprochable, simple et rapide.
- **Une gamme complète et cohérente de matériels et d'équipements d'une seule origine :** entièrement « Made in Germany », dans la région du lac de Constance. Conception, approvisionnement, production et distribution à partir d'un seul site.
- **Fabrication ultramoderne et finition dans notre propre installation de peinture,** assurées par des collaboratrices et collaborateurs expérimentés qui prennent à coeur de garantir personnellement la qualité de « leurs » matériels.
- **Un réseau fort de concessionnaires** de longue date et de partenaires compétents, qui représentent Kramer par conviction, dont l'objectif principal est d'avoir des clients fidèles et satisfaits.

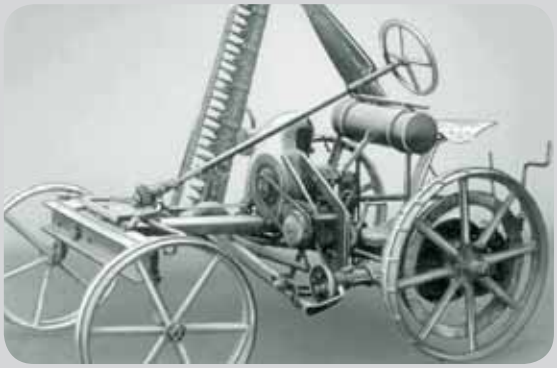

1925 Création de l'entreprise en tant que constructeur de motofaucheuses
1963 Kramer est le premier constructeur à présenter un système d'attache rapide hydraulique.

1965 Les ingénieurs Kramer conçoivent le système anti-tangage, ou stabilisateur de charge.
1987 Présentation de la première chargeuse à quatre roues directrices. Ce type de direction est aujourd'hui caractéristique de toutes les chargeuses Kramer.

1992 Afin de répondre aux demandes des clients, Kramer conçoit une chargeuse à bras télescopique. Ce type de matériel s'impose aisément grâce aux avantages conférés par la portée et la hauteur de chargement.
2000 Les entreprises Neuson et Kramer fusionnent. La nouvelle société Neuson Kramer Baumaschinen AG se spécialise dans la conception et la fabrication d'engins de chantier compacts.

2003 Kramer présente sa première série de chargeuses équipées de la transmission surmultipliée variable en continu Ecospeed et d'un attelage de remorque homologué pour la circulation routière.
2005 Kramer développe et présente une nouvelle gamme de matériels : les chariots télescopiques. Dans le cadre d'une coopération avec le constructeur de machines agricoles Claas, ils sont distribués avec un grand succès dans le monde agricole.

2007 Naissance d'une nouvelle entreprise : Neuson Kramer Baumaschinen AG et Wacker Construction Equipment AG fusionnent. La nouvelle société, Wacker Neuson SE, présente une offre exhaustive dans le domaine des équipements de chantier (Light Equipment) aussi bien que dans le domaine des matériels compacts (Compact Equipment).
2008 Pour répondre à la demande croissante et faire face à l'élargissement de sa gamme, Kramer construit un tout nouveau site de production à Pfullendorf. C'est une des usines les plus modernes d'Europe.

Une présence forte :
Technologie et savoir-faire.

380
480
580
680
780

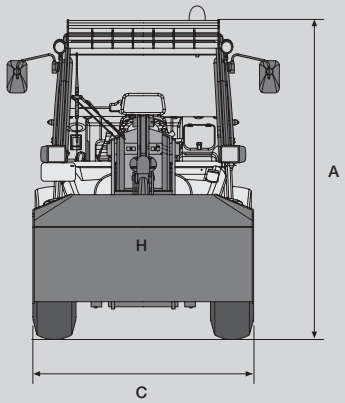

Avec godet et pneumatiques standard
(vue de face)

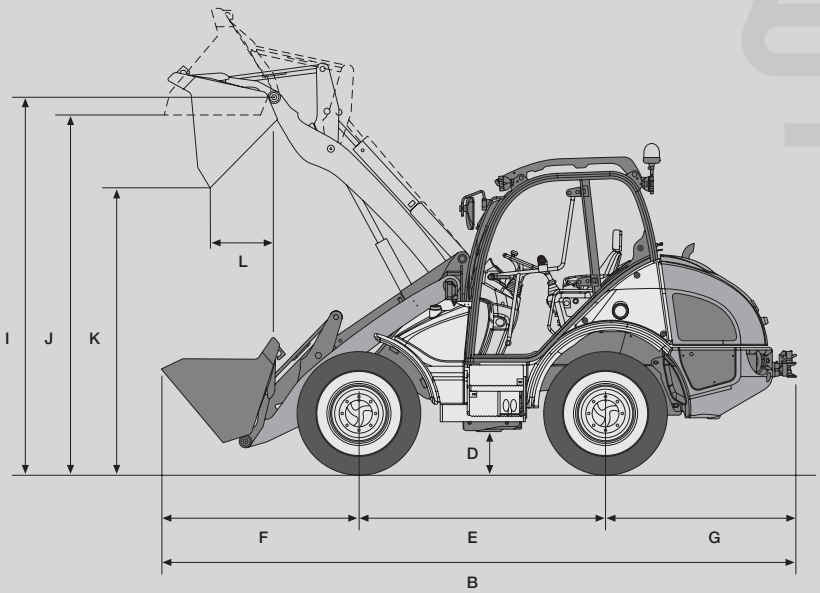

Avec godet et pneumatiques standard (vue latérale)

DIMENSIONS		380	480	580	680	780
A	**Hauteur** (sans grille de protection FOPS)	2450 mm	2480 mm	2480 mm	2640 mm	2680 mm
B	**Longueur hors tout avec godet standard**	5080 mm	5280 mm	5410 mm	5710 mm	5800 mm
C	**Largeur** (pneumatiques standard)	1750 mm	1780 mm	1780 mm	1920 mm	1970 mm
D	**Garde au sol**	300 mm	330 mm	330 mm	350 mm	390 mm
E	**Empattement**	2020 mm	2020 mm	2020 mm	2150 mm	2150 mm
F	**Axe du pont AV à l'extrémité du godet**	1570 mm	1770 mm	1900 mm	1940 mm	2030 mm
G	**Axe du pont AR à l'arrière de la machine**	1490 mm	1490 mm	1490 mm	1620 mm	1620 mm
H	**Largeur du godet**	1750 mm	1850 mm	1950 mm	2050 mm	2150 mm
I	**Hauteur sous l'axe du godet**	3065 mm	3250 mm	3250 mm	3285 mm	3450 mm
J	**Hauteur de franchissement**	2915 mm	3100 mm	3050 mm	3050 mm	3200 mm
K	**Hauteur de déversement**	2400 mm	2500 mm	2500 mm	2500 mm	2720 mm
L	**Portée de déversement**	650 mm	660 mm	650 mm	750 mm	660 mm
	Hauteur de levage (fourches)	2800 mm	3000 mm	3000 mm	3000 mm	3200 mm

CARACTÉRISTIQUES TECHNIQUES	380	480	580	680	780
Capacité du godet	0,75 – 1,15 m³	0,85 – 1,3 m³	0,95 – 1,5 m³	1,05 – 1,6 m³	1,15 – 1,8 m³
Poids	4300 kg	4750 kg	4900 kg	5650 kg	6100 kg
Rayon de giration (aux pneus)	2900 mm	2900 mm	2900 mm	2950 mm	2950 mm
MOTEUR					
Modèle / Type / Configuration	Moteur diesel Deutz D 2011 L04 W, 4 cylindres en ligne				
Puissance	45 kW / 61 CV à 2300 tr/min	45 kW / 61 CV à 2300 tr/min 58 kW / 79 CV *	58 kW / 79 CV à 2300 tr/min	58 kW / 79 CV à 2300 tr/min	58 kW / 79 CV à 2300 tr/min
Couple max.	210 Nm à 1700 tr/min	210 Nm à 1700 tr/min	270 Nm à 1600 tr/min	270 Nm à 1600 tr/min	270 Nm à 1600 tr/min
Cylindrée	3619 cm³	3619 cm³	3619 cm³	3619 cm³	3619 cm³
Émissions	Testés et conformes aux normes d'émissions				
TRANSMISSION					
Transmission	Entraînement hydrostatique à réglage de puissance automatique, pompe et moteur à cylindrée variable, 4 roues motrices, pédale d'approche lente				
Vitesse	0–20 km/h 0–30 km/h * 0–40 km/h *	0–20 km/h 0–30 km/h * 0–40 km/h *	0–20 km/h 0–30 km/h * 0–40 km/h *	0–20 km/h 0–30 km/h * 0–40 km/h *	0–20 km/h 0–30 km/h * 0–35 km/h *
Essieux	Essieux moto directeurs à réductions planétaires, essieu AV fixe, essieu AR oscillant				
Angle d'oscillation totale	22°	22°	22°	22°	22°
Blocage des différentiels de l'essieu avant et de l'essieu arrière	Différentiels autobloquants	Différentiels autobloquants	Différentiels autobloquants	Blocage intégral à engagement commandé	Blocage intégral à engagement commandé
Frein de service	Freins à disques multiples commandés par pédale				
Frein de stationnement	Frein à disque mécanique commandé par levier				
Pneumatiques standard	12,5 – 18	12,5 – 20	12,5 – 20	14,5 – 20	405/70 – 24
SYSTÈME HYDRAULIQUE					
Système de direction	4 roues directrices hydrostatiques				
Pompe de direction	Pompe hydraulique avec diviseur de débit prioritaire				
Vérins de direction	A double effet, avec synchronisation automatique en fin de course				
Angle de braquage max.	2 x 40°	2 x 40°	2 x 40°	2 x 40°	2 x 40°
Pompe de service	Pompe à engrenage				
Débit	50 l/min	70 l/min	70 l/min	84 l/min	84 l/min
Pression	240 bars	240 bars	240 bars	240 bars	240 bars
Filtration	Filtre de retour / aspiration combiné				
Limiteur de pression	Limiteur de pression primaire et de pression secondaire dans le vérin de cavage/levage				
CINEMATIQUE					
Conception	Cinématique parallèle				
Force de levage	34 kN	43,8 kN	43,6 kN	44,5 kN	46,3 kN
Force d'arrachement	31,8 kN	40,7 kN	39,4 kN	40,2 kN	41,9 kN
Lever **Abaisser**	5,0 s 4,7 s	6,0 s 4,0 s	6,0 s 4,0 s	5,2 s 3,8 s	6,2 s 4,8 s
Caver **Déverser**	2,5 s 3,3 s	2,4 s 2,4 s	2,4 s 2,4 s	2,5 s 2,8 s	2,3 s 2,9 s
Angle de cavage **Angle de vidage**	50° 45°	50° 45°	50° 45°	50° 45°	50° 45°
Charge de basculement (godet standard) **Charge de basculement** (fourches)	3500 kg 2500 kg	3500 kg 2750 kg	3750 kg 2875 kg	4100 kg 3125 kg	4300 kg 3625 kg
Charge utile S = 1,25 (fourches) **Charge utile S = 1,67** (fourches)	2000 kg 1500 kg	2200 kg 1650 kg	2300 kg 1700 kg	2500 kg 1850 kg	2900 kg 2170 kg
Charge utile en position de transport S = 1,25 (fourches)	2400 kg	2600 kg	2750 kg	3100 kg	3500 kg
Profondeur de décapage	50 mm	60 mm	60 mm	60 mm	55 mm
CAPACITÉS					
Réservoir de carburant / Réservoir additionnel (option)	85 l / 60 l	85 l / 60 l	85 l / 60 l	120 l / –	120 l / –
Réservoir hydraulique	50 l	50 l	50 l	50 l	50 l
ÉMISSIONS SONORES	Conformes à la norme 2000/14/CE				
SYSTÈME ÉLECTRIQUE					
Tension de service / Batterie	12 V / 88 Ah	12 V / 88 Ah	12 V / 88 Ah	12 V / 88 Ah	12 V / 88 Ah
Alternateur	95 A	95 A	95 A	95 A	95 A
Démarreur	2,3 kW	2,3 kW	2,3 kW	2,3 kW	2,3 kW

* option

ÉQUIPEMENTS DE SERIE

380 • 480 • 580 • 680 • 780

CABINE

Cabine insonorisée et montée sur 4 silentblocs. Grand pare-brise plongeant renvoyant la chaleur, excellente visibilité panoramique et poste de conduite confortable pour une sécurité et une productivité accrues. Cabine largement dimensionnée pourvue de nombreux compartiments de rangement. Visibilité optimale en hauteur de déversement max.

Accessibilité : par les 2 côtés de la machine au moyen de larges marchepieds surbaissés et en relevant la console de commande du côté droit.

Portes : portes entièrement vitrées pour une visibilité latérale optimale, pouvant être maintenues en position ouverte à 180°. La porte de droite se verrouille également en position entrebâillée à 5°. La console du levier de commande est relevable pour dégager l'accès du côté droit.

Siège opérateur : siège grand confort à suspension mécanique, réglable en fonction du poids, dossier ajustable et ceinture de sécurité à enrouleur. Réglage de la position AV/AR et latérale.

Chauffage / Ventilation : Chauffage et ventilation puissants à 3 vitesses, avec mode recyclage. Buses de dégivrage sous le pare-brise et 4 buses réglables et orientables.

Tableau de bord : panneau d'affichage ergonomique avec témoins lumineux et contacteurs agencés par codes couleurs

Colonne de direction : réglable en hauteur et en inclinaison

Console de commande (relevable) : commandes ergonomiques solidaires du siège, comprenant :
- Manipulateur servo-assisté hydrauliquement pour toutes les fonctions du bras et des équipements, avec sélecteur du sens de marche, contrôle du circuit auxiliaire pour verrouiller/déverrouiller l'attache rapide et commander les équipements hydrauliques.
- Eclairage des contacteurs intégré au manipulateur
- Interrupteur pour le circuit hydraulique avec débit continu.

680 780 Blocage du différentiel à 100%

Rétroviseurs : grands rétroviseurs extérieurs réglables et rabattables, de chaque côté.

Pare-soleil

Essuie-glaces AV / AR : Pare-brise équipé de 2 balais pour une surface de balayage optimale de 90 %. Réservoir lave-glace de grande contenance pour une longue durée d'utilisation sans appoint de liquide.

Revêtement de sol : tapis encastré pour une surface plane et de niveau avec l'encadrement de porte. Grâce aux pédales suspendues, le nettoyage est particulièrement rapide et facile.

Éclairage intérieur

Prise 12 V

ÉCLAIRAGE

Eclairage AV / AR conforme à la législation routière
1 projecteur de travail AR gauche

CAPOT MOTEUR

Grande ouverture pour un accès optimal aux composants

ATTACHE RAPIDE

Hydraulique, commandée par le circuit hydraulique auxiliaire standard (conduites, flexibles et raccords rapides inclus)

ADMISSION D'AIR MOTEUR

Par l'intermédiaire d'un filtre avec cartouche de sécurité intégrée

VERROUILLAGE

Clef unique pour portes, capot moteur, démarrage et réservoir à carburant.

PNEUMATIQUES

380 12,5–18
480 12,5–20
580 12,5–20
680 14,5–20
780 405/70–24

OPTIONS

380 • 480 • 580 • 680 • 780

CABINE

Siège à suspension pneumatique, grille de protection FOPS, grille de protection pare-brise AV, chauffage auxiliaire programmable (avec préchauffage moteur), siège chauffant, rétroviseurs chauffants, écran pare-soleil, poste de radio, gyrophare, 1 Projecteur de travail AR, 2 Projecteurs de travail AV

ÉQUIPEMENTS

Circuit hydraulique additionnel pour équipements AV
Circuit hydraulique additionnel pour équipements AR
Circuit hydraulique Power Flow
Retour dépressurisé
Position flottante
Anti-tangage avec fonction automatique
Circuit hydraulique pour benne basculante
Prises électriques pour équipements AV / AR
Accélérateur manuel
Dispositif de conduite lente
Préchauffage du système hydraulique et du carburant
Configuration nacelle
Marche en crabe et pont AV directionnel
Retour automatique du godet
Attelage à boulle
Attelage automatique
680 **Dispositif de freinage pneumatique**

PNEUMATIQUES

Pneus larges, de traction et de type industriel
Kit anti-crevaison
Pneus gonflés à la mousse (20 km/h max.)
Chaînes à neige

SECURITE

Bandes réfléchissantes
Dispositif anti-démarrage
Outillage
Clapets de sécurité pour vérins de levage et cavage
Traitement spécifique pour environnement agressif
Avertisseur de recul
Coupe-batterie

ECOSPEED

Boite surmultipliée en continu 0–40 km/h
780 0-35 km/h

PEINTURE SPECIFIQUE CLIENT

HUILE BIODEGRADABLE

PANOLIN HLP Synth46

EXTENSION DE GARANTIE

ACCESSOIRES

380 • 480 • 580 • 680 • 780

Fourches à palettes, godet standard, godet 4 en 1, godet pour matériaux légers, godet pour matériaux ultralégers, godet à haut déversement, godet à déversement latéral, godet à griffes, transplanteuse d'arbres, scarificateur AV, lame de remblayage, nacelle, fraise à neige, raboteuse, balayeuse, chasse-neige, épandeur, remorque, adaptateur 3 points avec prise de force. De nombreux autres équipements sur demande.

Sous réserve de modifications sans avis préalable. Seul l'accord contractuel explicite est déterminant.

Pour être certain de trouver l'original :

CHOISISSEZ LES PARTENAIRES AGREES KRAMER.

02/2010 **art.nr.** 1000240590

Kramer-Werke GmbH
Wacker Neuson Strasse 1
88630 Pfullendorf
Allemagne
Tel. 00 800 90 20 90 20
Fax +49(0)7552 92 88-234
info@kramer.de
www.kramer.de

kramerALLRAD®

La société Kramer-Werke GmbH fait partie du Groupe Wacker Neuson SE, Münich